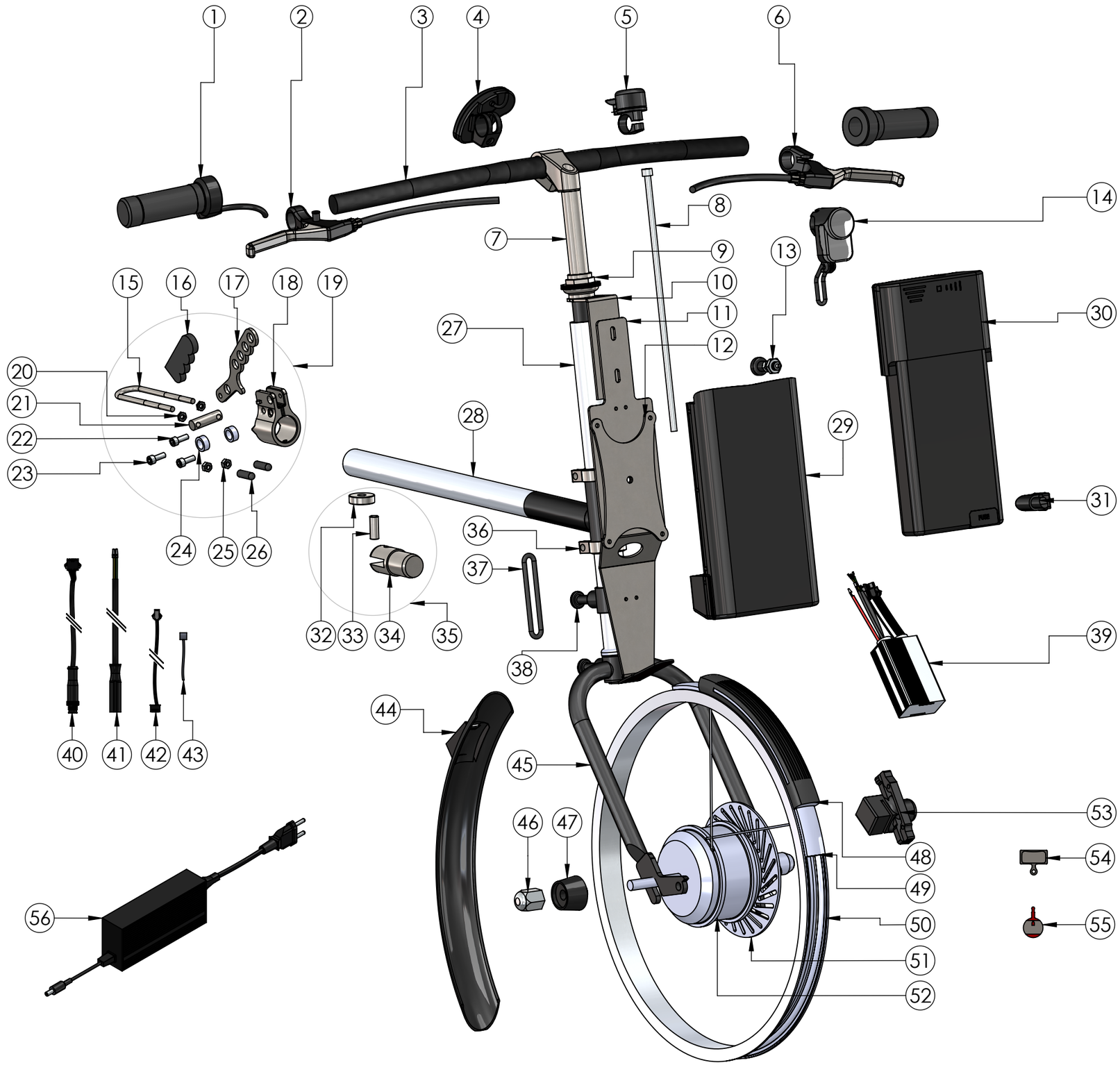Nummer	Code	Omschrijving
1	9703075	Gashendel elektro-ondersteuning 36V (Draaigas)
2	100051	Remgreep Elektro E-Brake 3-pins male (rechts)
3	35062	Stuur recht ATB
4	9702094	Display voor elektro-ondersteuning 36V (Slow)
4	9704094	Display voor elektro-ondersteuning 36V (Medium)
4	9705094	Display voor elektro-ondersteuning 36V (High))
5	9702014	Bel
6	100050	Remgreep Elektro E-Brake 3-pins male (links)
7	35180	Stuurpen RVS 300mm lang
8	9702057	Stuurpen exenter
9	9702055	Balhoofdstel
10	161607	Accu balhoofdplaat 36V
11	161608	Accu frameplaat 36V
12	161609	Accu draaiplaat 36V
13	9704092	Zoeksnapper RVS Easy Connect standaard
14	9705081	Verlichting voorkant (Pico 30E)
15	9702018	Beugel voor connector (M6)
16	9702031	Beschermkap hendel connector Hvat D12 L75
17	9702024	Hendel voor connector
18	100177	Handbikeklem gegoten AISI 304 hoogglans gepolijst
19	9702022	Connector (compleet)
20	9702019	M6 moer (2x)
21	100176	AsConnector
22	9702021	Bout M6 x 16
23	9702023	Bout M6 x 20 (2x)
24	9702020	Afstandsbus nylon 12.8 X 18 X 7.5
25	9702030	M6 borgmoer (2x)
26	9701023	Beschermhoesje M6 U-beugel connector (zwart)
27	9702049	Stuurbuis
28	9702032	Handbike frame
29	15147	Laadentree accupak 36V
30	161602	Accu 36V, 13,6 amp. (Losse accu) (Bereik ca. 40 km)
30	161601	Accu 36V, 9 amp. (Losse accu) (Bereik ca. 30 km)
31	15162	Accuslot 36V
32	9702029	Lager t.b.v. nylon lagerprop
33	9702027	As voor Nylon lagerprop
34	100182	Lagerprop (handbike) rolsysteem nylon
35	9702028	Nylon lagerprop (compleet)
36	9702046	Alu klem 38 mm
37	9701052	Elastiek (Kort, 20 cm)
38	9703039	Nok stuurstabilisator
39	151531	Controller/elektronicabox 36V
40	9703094	Displaykabel 36V
41	100044	Motorkabel 36V
42	100128	Verlichtingskabel Pico
43	98220	Remkabelset (Binnen- en buitenkabel)
44	9702033	Spatbord 20"
45	9702067	Voorvork 20" (model 2020)
46	9704036	Asmoer voor wielbevestiging 2 x (Elektrowiel)
47	100186	Asdop POM zwart
48	9702086	Buitenband E-bike 20" x 1.75
49	10106	Binnenband 20" x 1.75
50	10016	Velglint 20"
51	93146	Remschijf voor schijfrem
52	15169	Wiel elektro 36V (7 versnellingen) 20"
53	9703105	Remklauw voor schijfrem
54	100018	Schijfremblokjes (set) Elvedes
55	93141	Schijfremblokjes (set) AVID
56	151506	Lader 36V